外形尺寸及活动调节范围

轻型壁挂显示器支臂A268

尺寸

壁式托架

螺柱安装:
M8 x 80mm or 5/16″ x 3″
平垫圈 8mm or
5/16″ (2个)
壁挂板安装:
圆头螺钉
#10-24 x 5/8 "(4个)

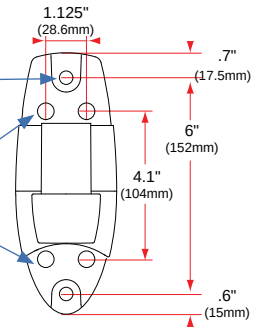

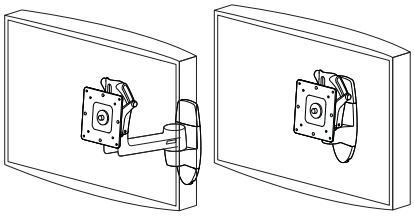

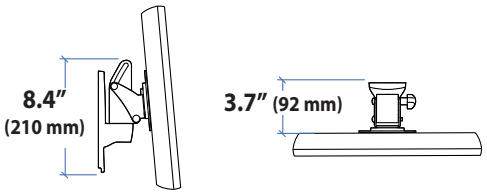

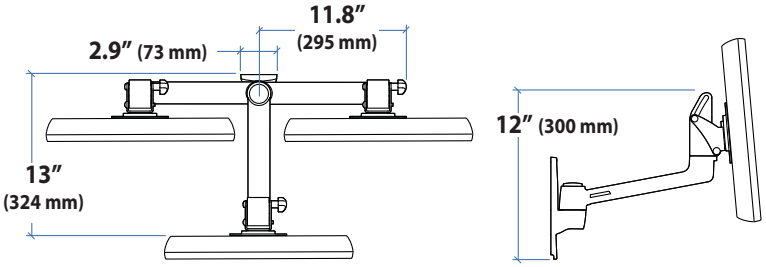

活动范围

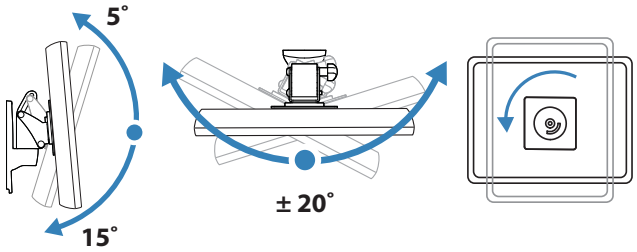

活动范围

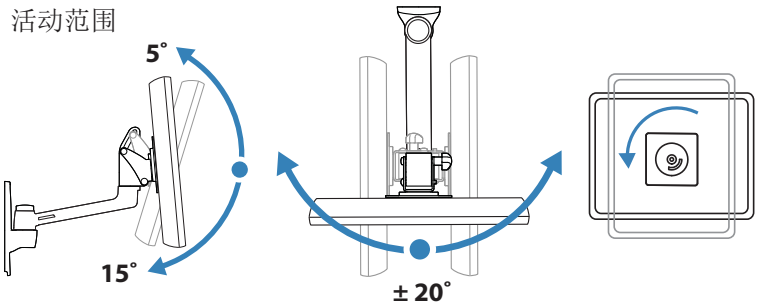

承载重量

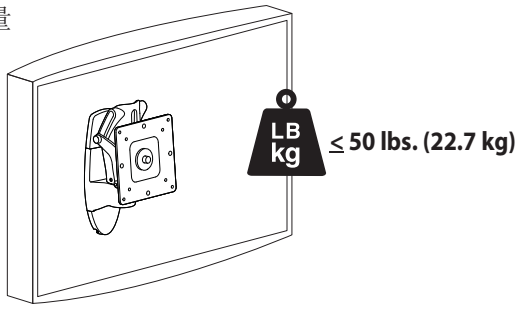

承载重量

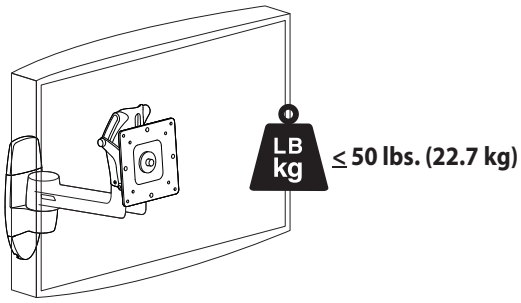

青野电子科技有限公司

www.aonoet.com 0769-82824802 0769-82824803

外形尺寸及活动调节范围

轻型壁挂显示器支臂A268

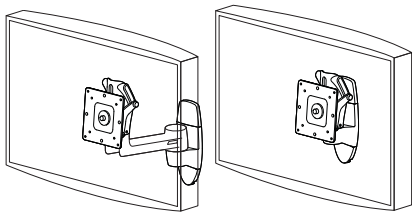

显示接口

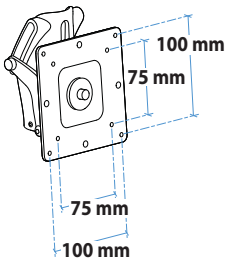

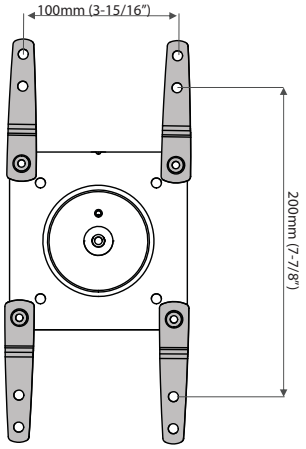

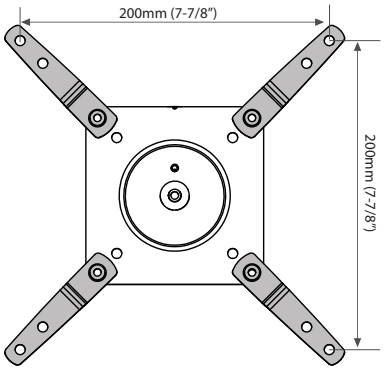

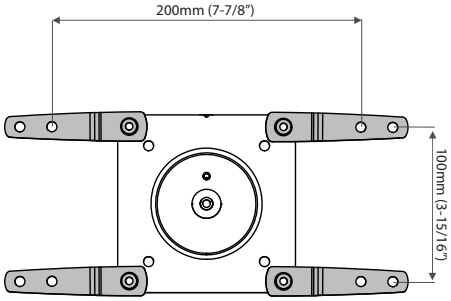

青野电子科技有限公司

www.aonoet.com 0769-82824802 0769-82824803