轻型壁挂显示器支臂A296

尺寸

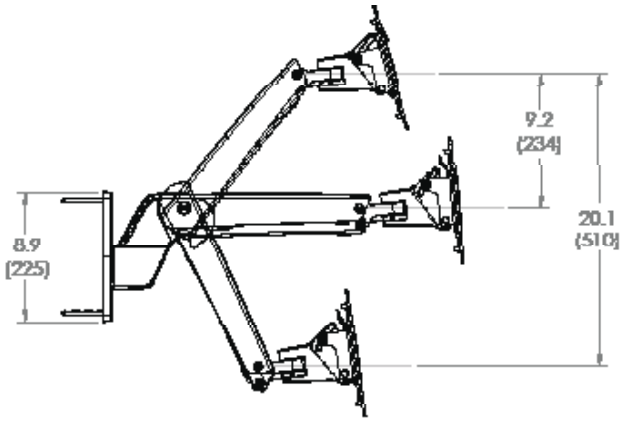

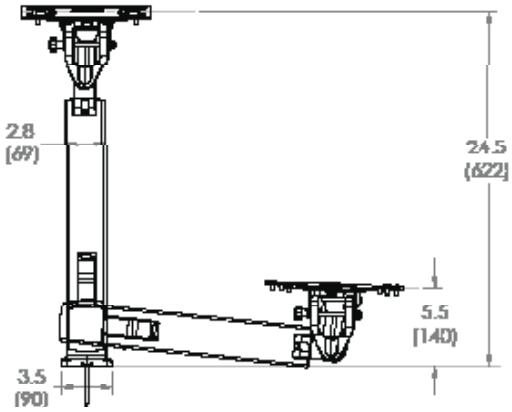

壁式托架

螺栓安装:
M8 x 80mm或5/16 " x3 "及平垫圈8mm或5/16 "(2个)

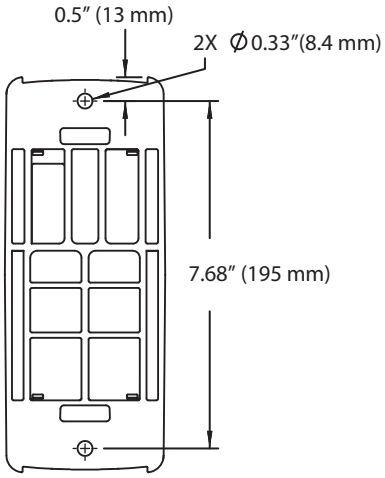

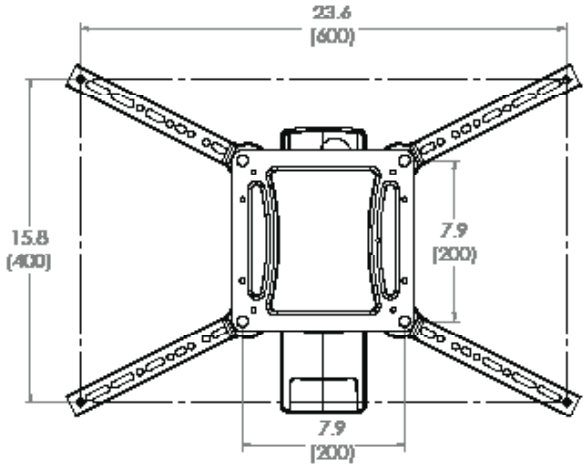

活动范围

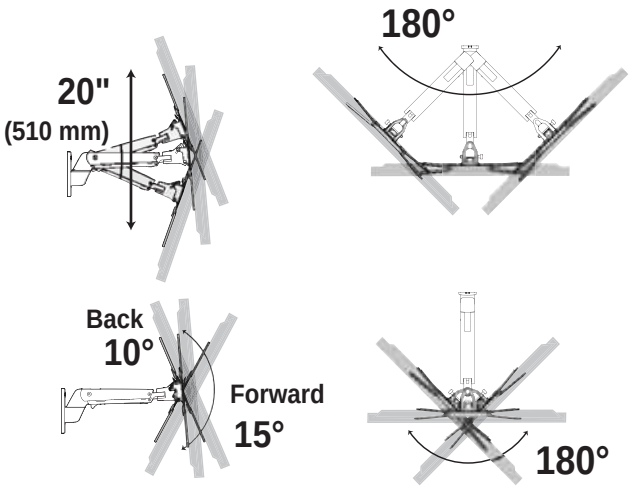

承载重量

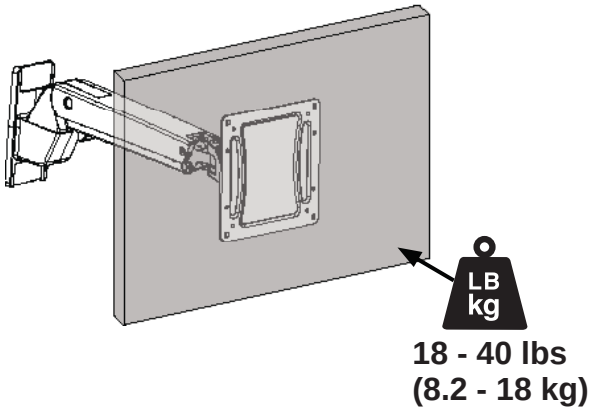

轻型壁挂显示器支臂A296

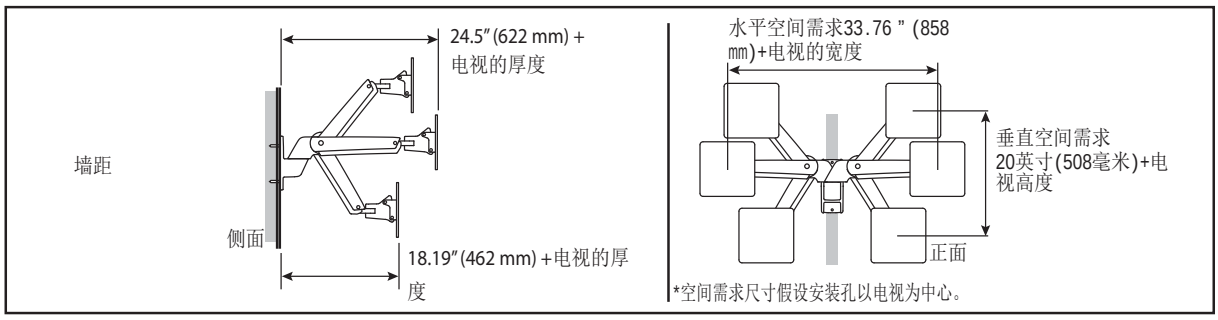

青野电子科技有限公司

www.aonoet.com 0769-82824802 0769-82824803