轻型壁挂显示器支臂A304

尺寸

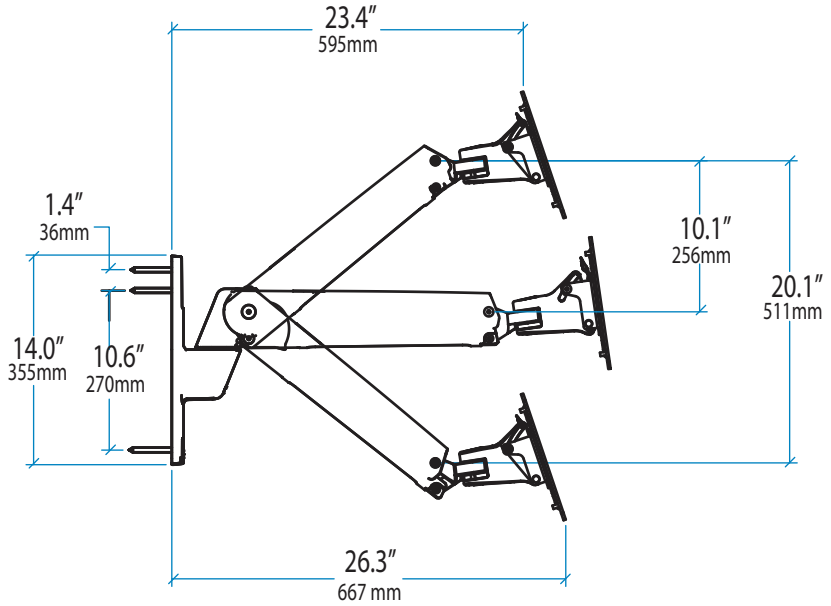

壁式托架

螺栓安装:

M8 x 80mm或5/16 " x3 "及平垫圈8mm或5/16 "(2个)

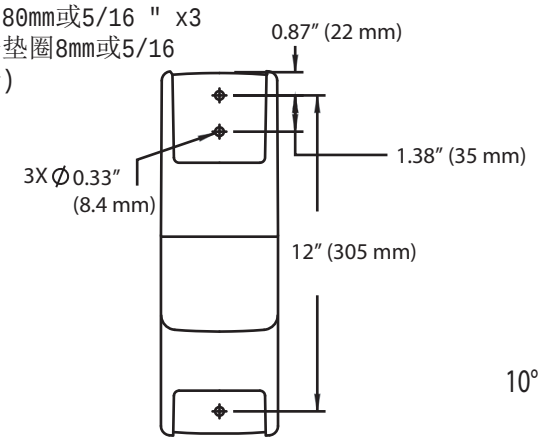

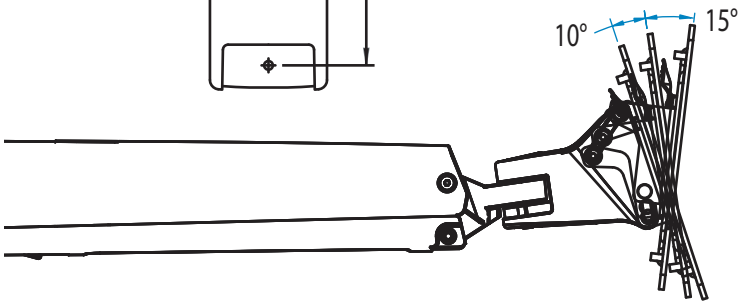

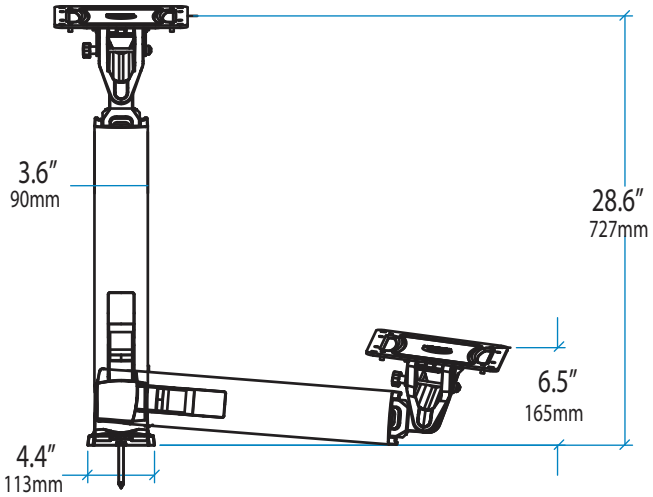

轻型壁挂显示器支臂A304

尺寸

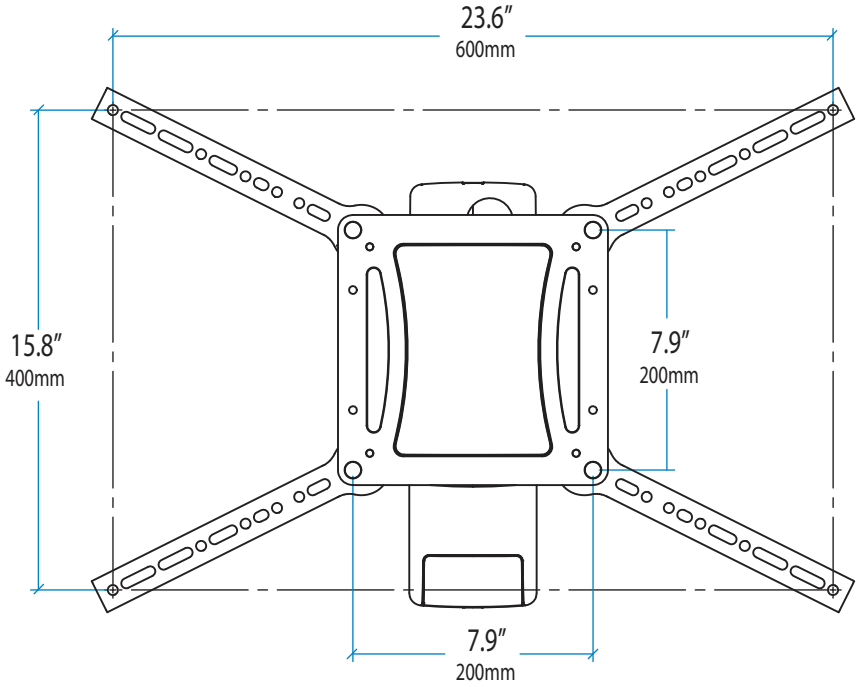

活动范围

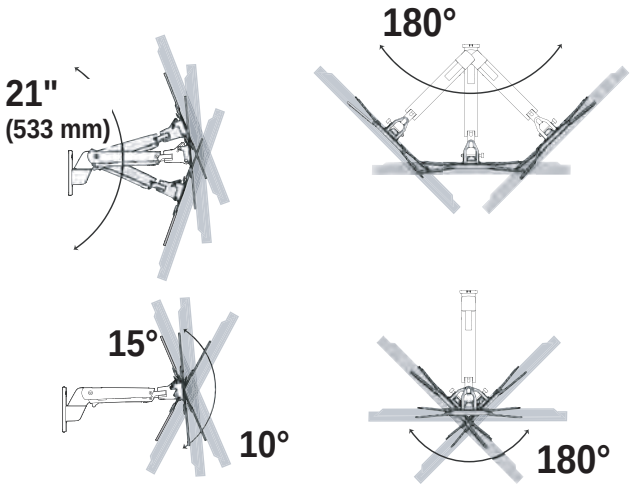

承载重量

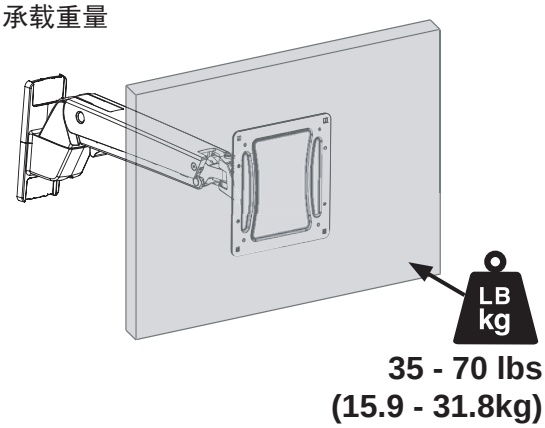

青野电子科技有限公司

www.aonoet.com 0769-82824802 0769-82824803

人体工学工作站安装高度

这个安装高度是一个符合人体工程学的工作站的推荐标准，它可以在安装时设置为5'0 ' -6'1 '(152-185厘米)的用户高度(152-185cm)，当设置为坐下时，用户高度为5'0 ' -6' 4 ' (152-193cm)。

如果用户高度与此不同，您应该更改安装高度以适应用户高度。(在用户高度上每英寸的差值为1英寸)。

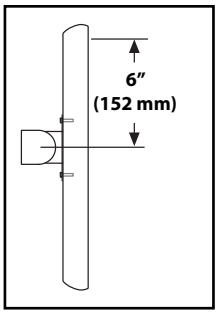

安装高度假设在显示器安装孔的中心和屏幕顶部之间有一个6英寸(152毫米)的距离。如果你的距离较小，你应该相应地增加安装高度，如果你的距离更大，你应该相应地减少安装高度。

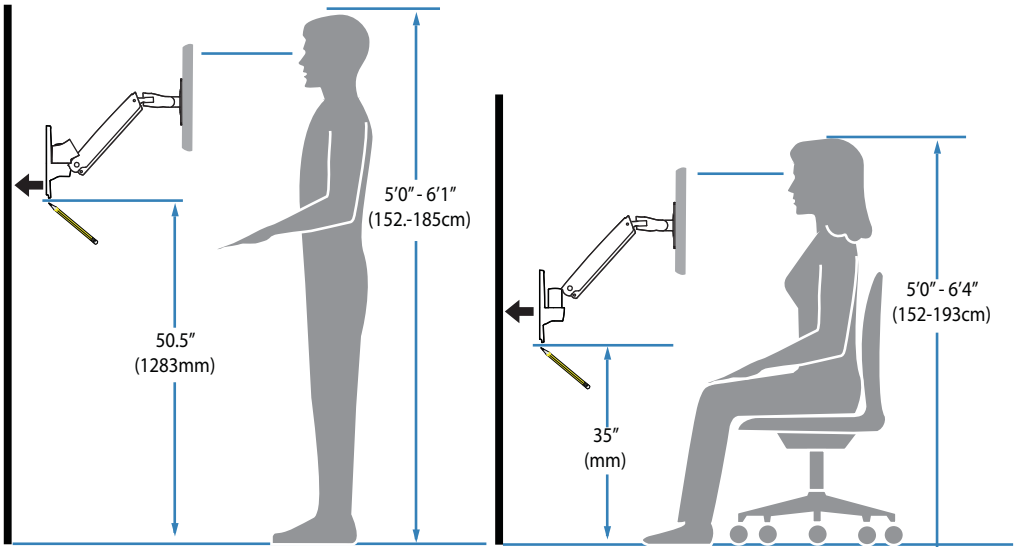

空间需求

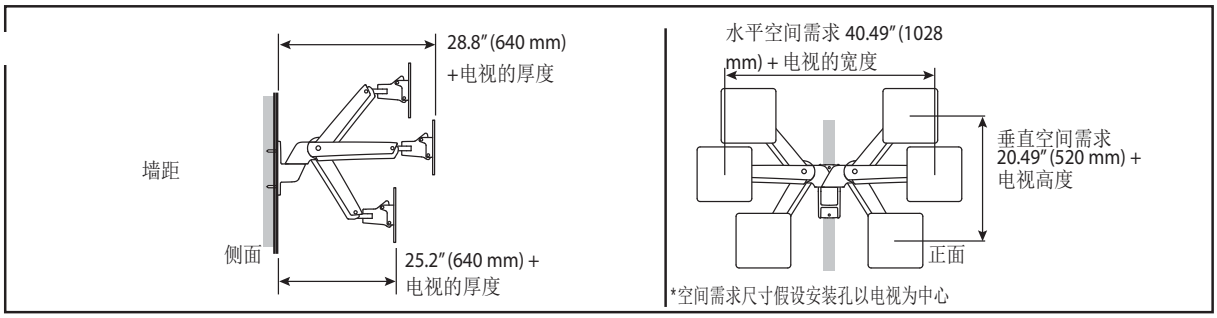

青野电子科技有限公司

www.aonoet.com 0769-82824802 0769-82824803