外形尺寸及活动调节范围

轻型壁挂显示器支臂A353

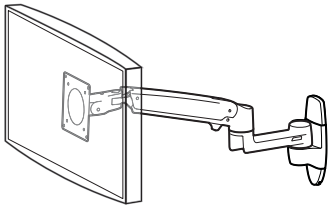

尺寸

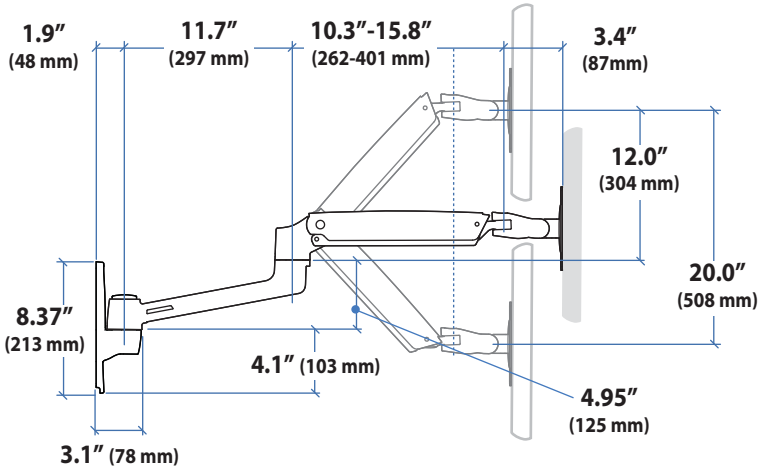

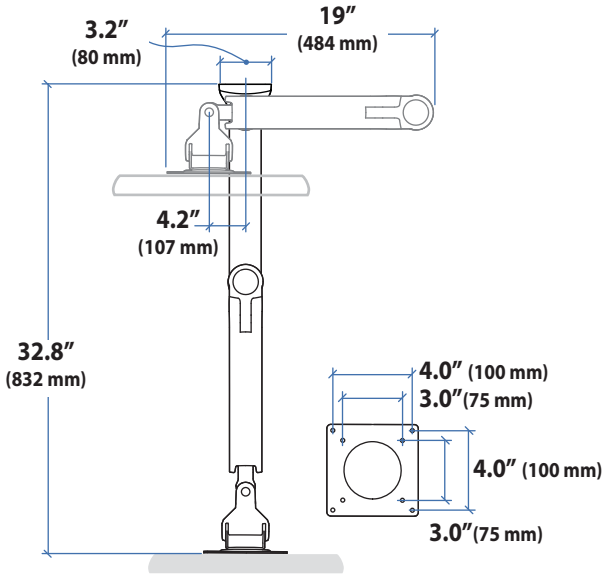

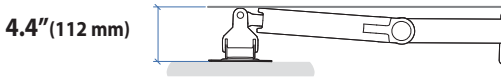

壁式托架

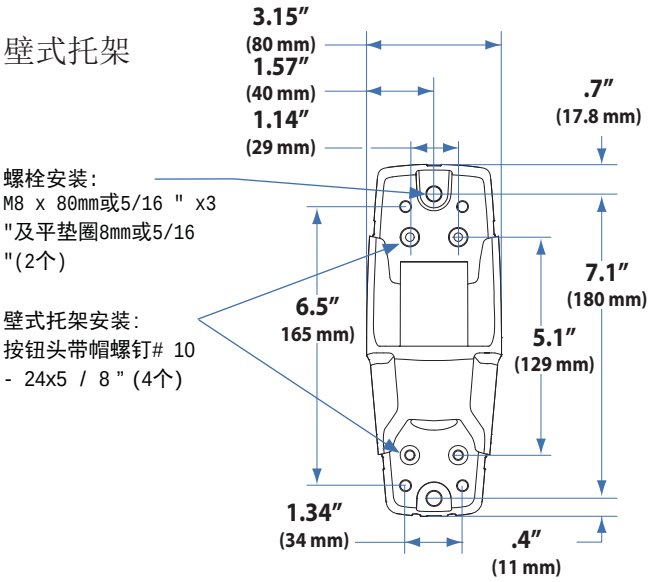

将支臂向后推靠墙的前视图

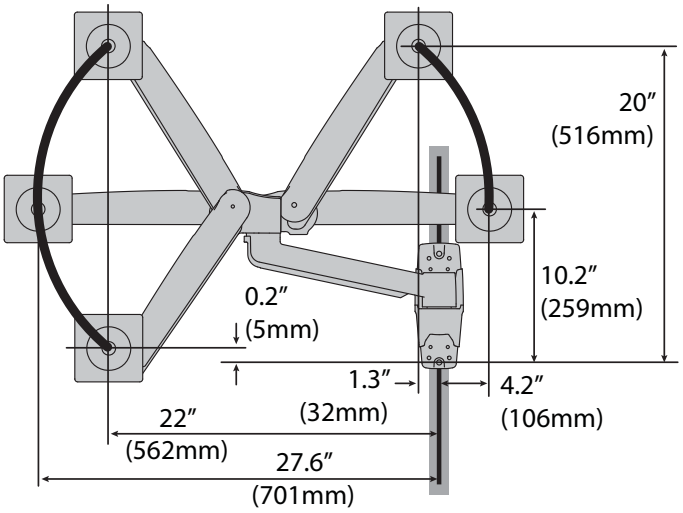

青野电子科技有限公司

www.aonoet.com 0769-82824802 0769-82824803

外形尺寸及活动调节范围

轻型壁挂显示器支臂A353

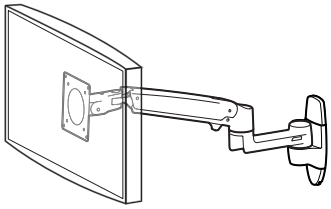

承载重量

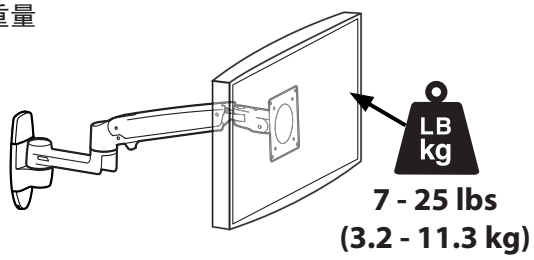

监测深度大于2.5“ (64毫米)可能降低容量。

活动范围

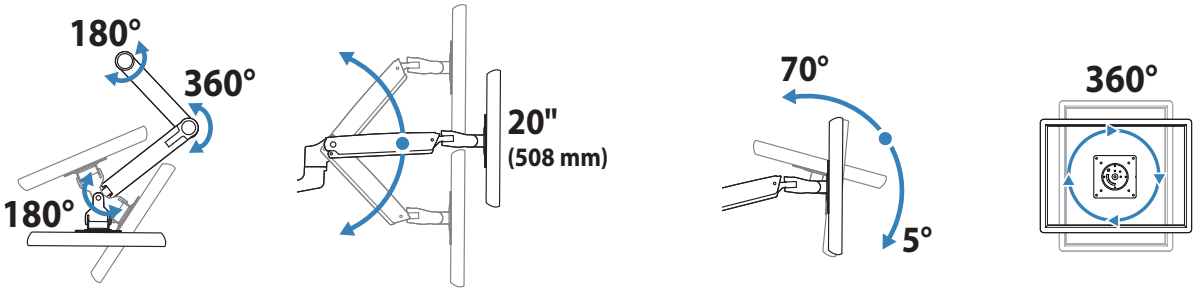

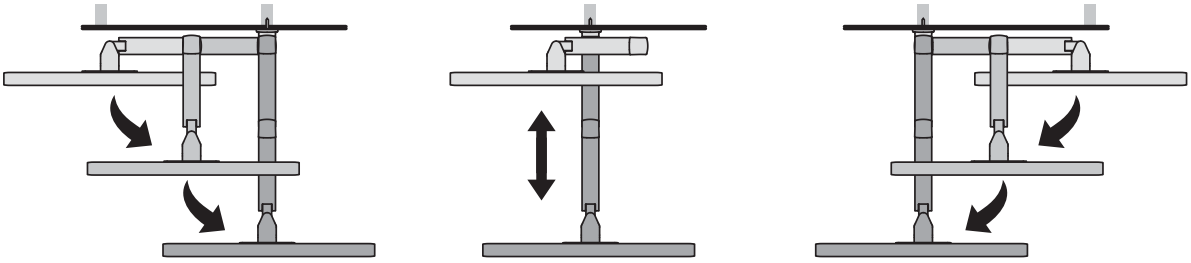

青野电子科技有限公司

www.aonoet.com 0769-82824802 0769-82824803